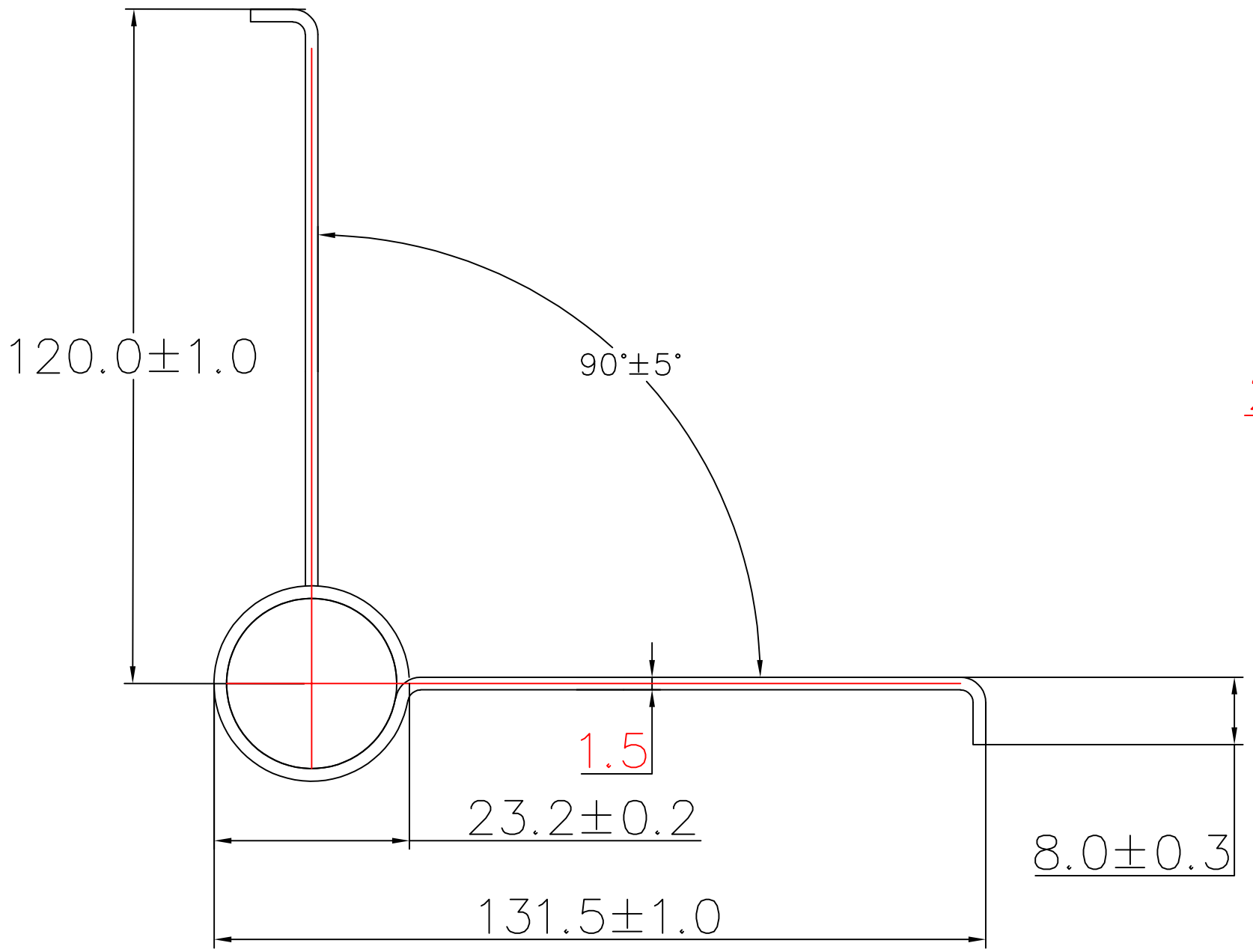

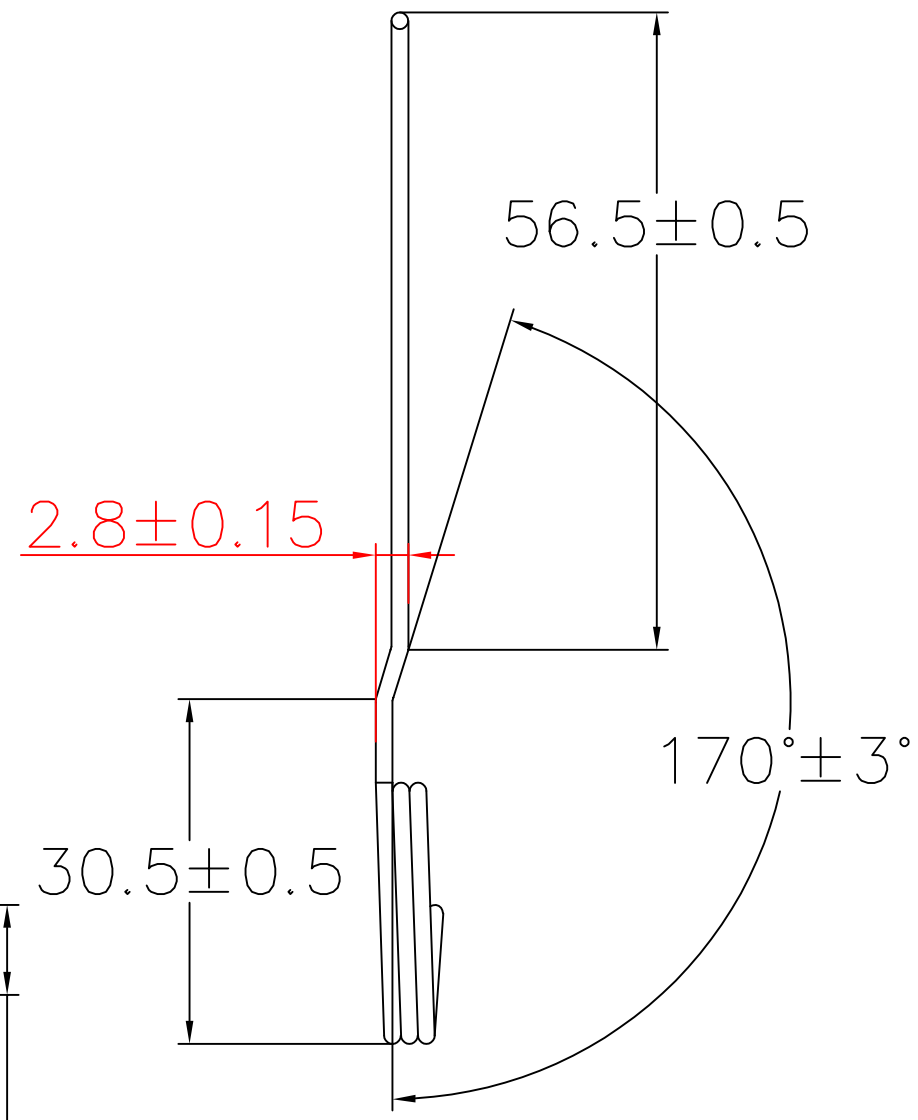

Amtsgerichtsstr. 12
35423 Lich
Tel.: 06404 9169-0
Fax: 06404 9169-50

Maßstab: 1:2

	Datum	Name
Gez.	12.04.22	T.H
Gepr.:		
Freig.:		

ALW Nr.1 828 27
zu je 100 Stk. verpackt

HEUSS ORGELTEILE

L=120mm,
d= 1,5mm,

Federstahl

Benennung: Schenkelfeder

Zeichnungs-Nr.: 3270-010

Index

Für diese Unterlage gilt das Urheberrecht nach DIN 34

Ersatz für:

Ersetzt durch:

Blatt von